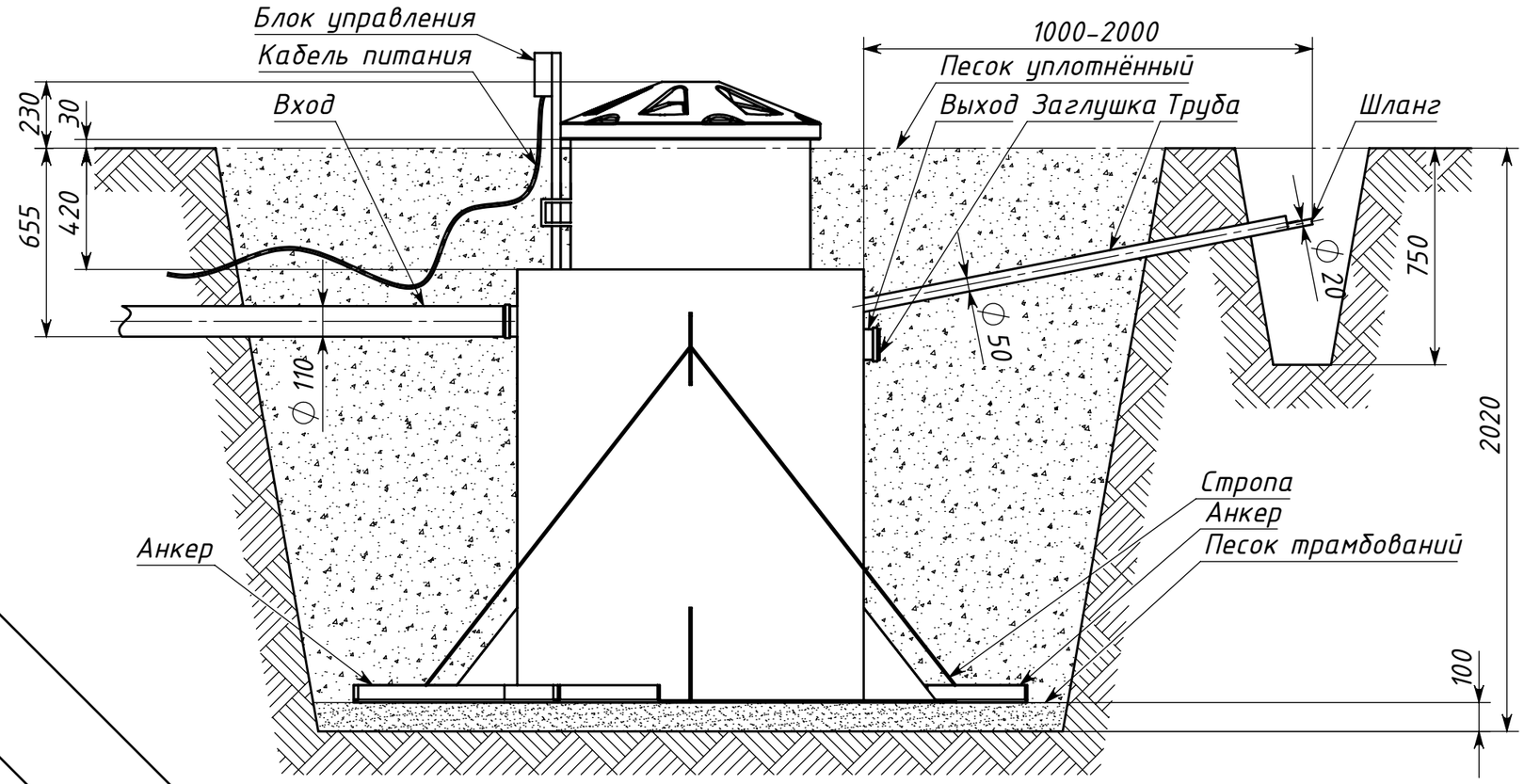

Вид сверху

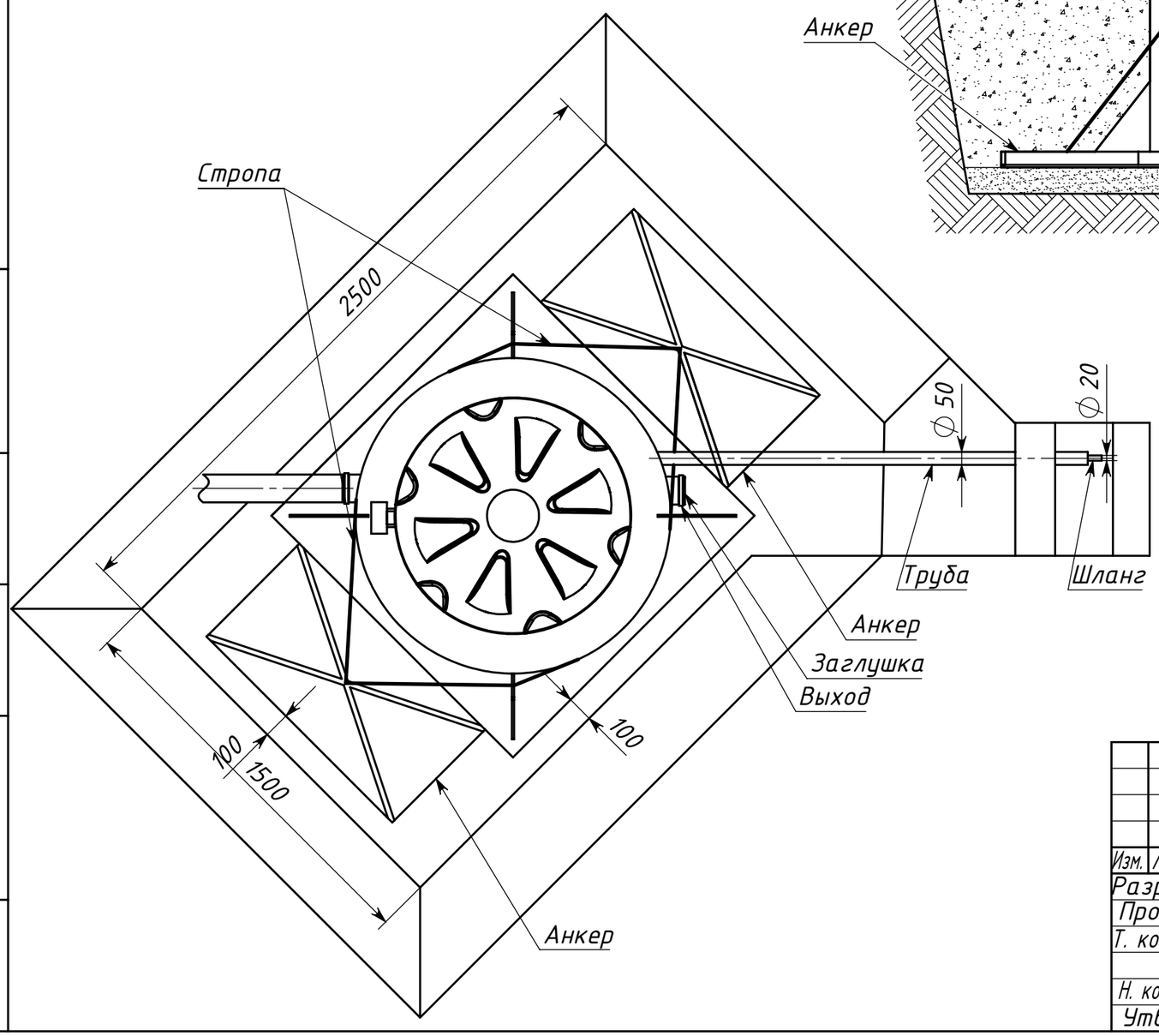

					KOLOMAKI Kolo Vesi 5		
Изм.	Лист	№ докум	Подп.	Дата	Схема монтажа на участках с высоким уровнем грунтовых вод	Лит.	Масса	Масштаб
Разраб.								1:20
Пров.						Лист	Листов 1
Т. контр.							
Н. контр.							
Утв.							

Подпись и дата | Инв. № дубл. | Взам. инв. № | Подпись и дата | Инв. № подл.