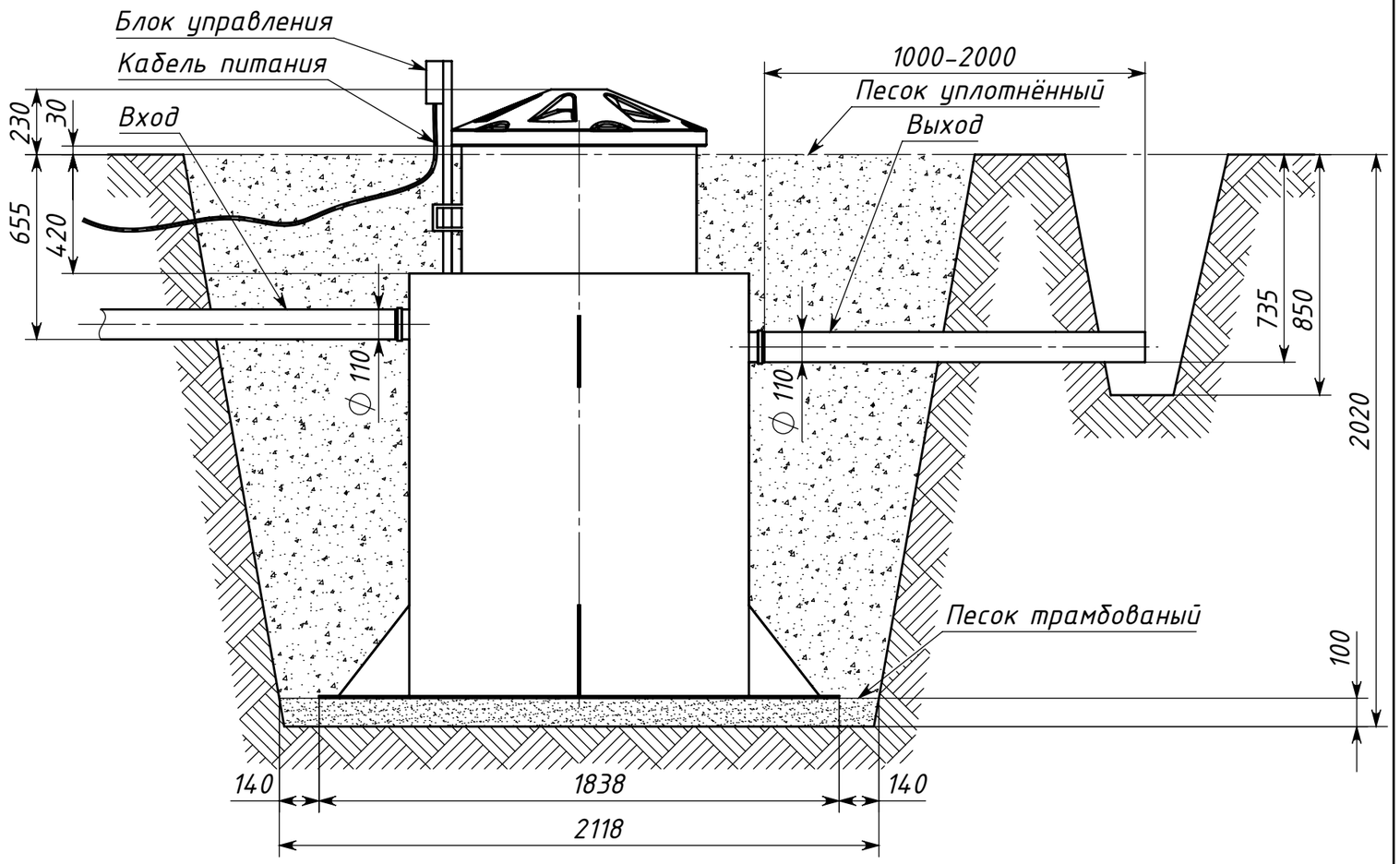

Вид сверху

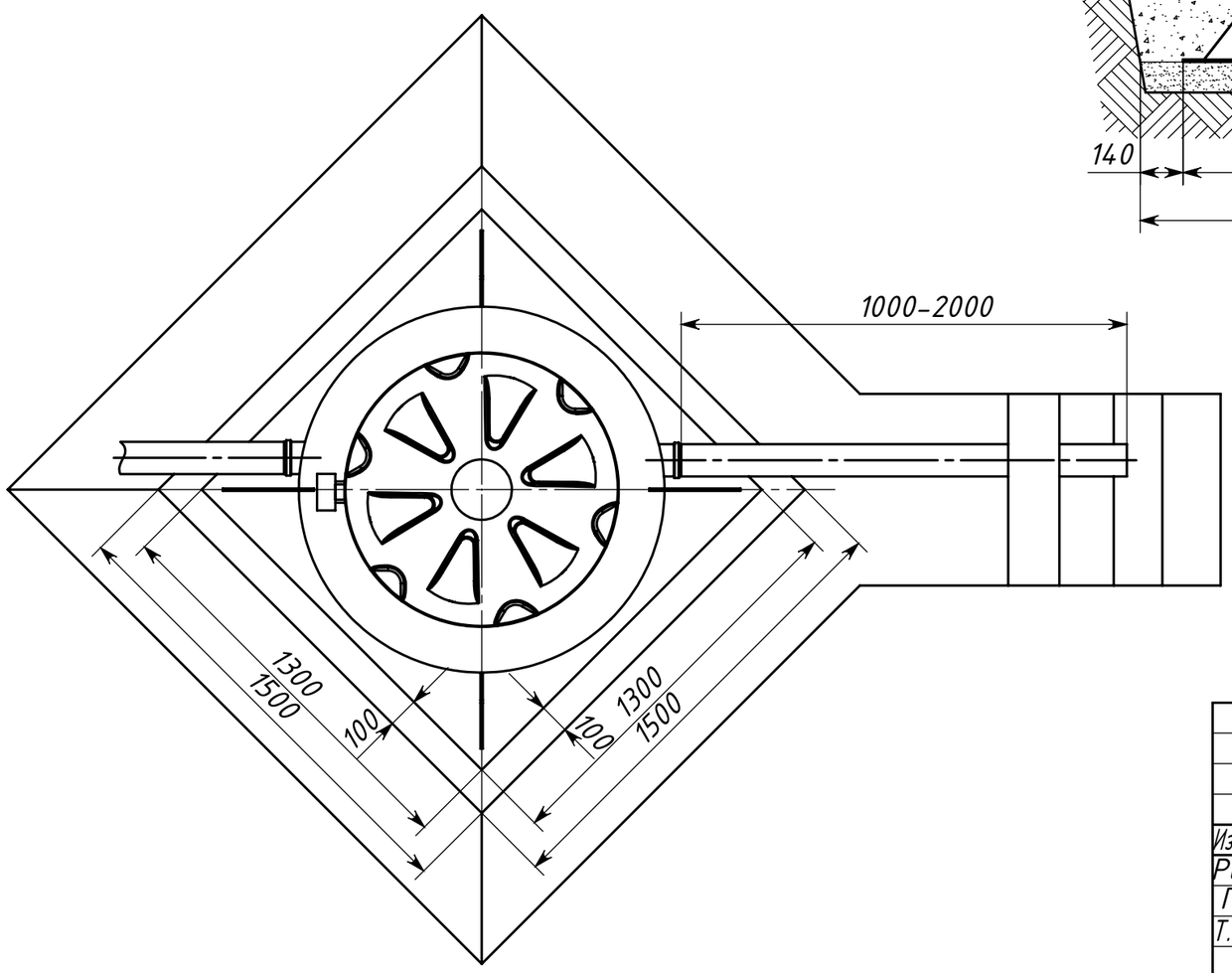

					KOLOMAKI Kolo Vesi 5		
Изм.	Лист	№ докум	Подп.	Дата	Схема мотажа на участках с нормальным уровнем грунтовых вод	Лит. / Масса	Масштаб 1:20
Разраб.							
Пров.							
Т. контр.						Лист	Листов 1
Н. контр.							
Утв.							

Подпись и дата

Инв. № дубл.

Взам. инв. №

Подпись и дата

Инв. № подл.